# Poleas y Polipastos Manuales

Las poleas diferenciales son unos aparatos manuales que combinan, calidad, seguridad y rendimiento.

Son ligeras de peso y de dimensiones reducidas, siendo su manejo muy sencillo.

Los ganchos de suspensión y carga están forjados en acero de alta resistencia y van provistos de pestillos de seguridad, pudiendo rotar 360º.

Los discos de freno son de doble guarnición y no contienen partículas metálicas ni materiales tóxicos.

Las cadenas de eslabones están fabricadas en acero de alta resistencia y cumpliendo las normas nacionales e internacionales vigentes.

Todos los polipastos manuales de cadena se prueban por encima de su capacidad nominal.

Cada polipasto se entrega con un certificado de prueba donde consta el número de serie y con un manual de instrucciones que contiene la Declaración de Conformidad CE.

**Opcional:**

- Cadena de carga y mando de acero inoxidable y resistente al ácido.
- Bolsa recogedor de cadena y muy práctica para el transporte del polipasto manual.

## datos técnicos

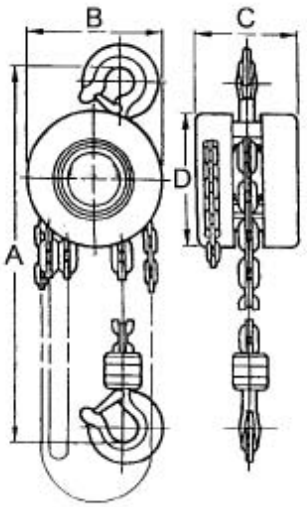


0,25/0,5/1/1,5 TON.

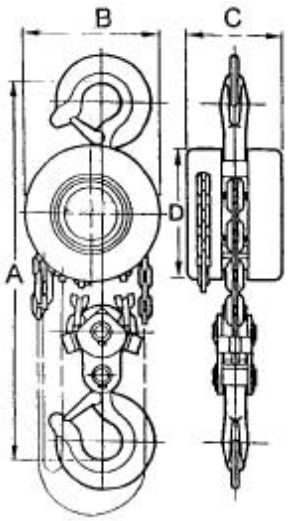


2/3/4/5 TON.

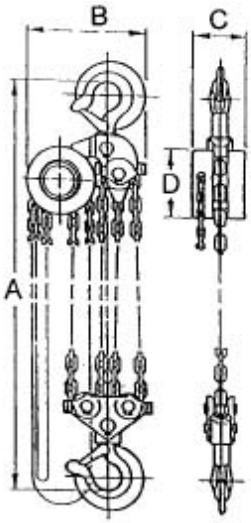


8/10 TON.

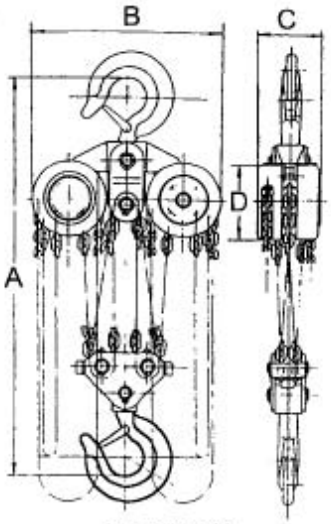


15/20 TON.

| Capacidad Kg. | Nº de ramales | Esfuerzo cadena de mando Kg. | Peso con 3 m. Kg. | Peso metro más elevación | Abertura ganchos mm. | Principales dimensiones mm. A | B | C | D |
|---|---|---|---|---|---|---|---|---|---|
| 250 | 1 | 18 | 6,5 | 1,30 | 22 | 247 | 119 | 106 | 119 |
| 500 | 1 | 20 | 7 | 1,45 | 22 | 254 | 119 | 106 | 119 |
| 1.000 | 1 | 32 | 10 | 1,70 | 28 | 300 | 142 | 126 | 142 |
| 1.500 | 1 | 36 | 16 | 2,30 | 32 | 360 | 178 | 142 | 178 |
| 2.000 | 2 | 32 | 14 | 2,40 | 34 | 380 | 142 | 126 | 142 |
| 3.000 | 2 | 37 | 24 | 3,70 | 38 | 470 | 178 | 142 | 178 |
| 4.000 | 2 | 39 | 31 | 5,00 | 43 | 590 | 210 | 165 | 210 |
| 5.000 | 2 | 40 | 33 | 5,30 | 43 | 600 | 210 | 165 | 210 |
| 8.000 | 4 | 40 | 65 | 8,90 | 56 | 720 | 358 | 167 | 210 |
| 10.000 | 4 | 45 | 68 | 9,70 | 56 | 730 | 358 | 167 | 210 |
| 15.000 | 8 | 45X2 | 150 | 19,40 | 75 | 1.020 | 580 | 200 | 210 |
| 20.000 | 8 | 45X2 | 158 | 19,40 | 75 | 1.040 | 580 | 200 | 210 |

**TIPO "A"** **TIPO "B"**

| Capacidad máxima de trabajo Kg. | Peso | | Radio mínimo en m. | VIGAS EN I.P.N. | | | | | | | | | | | | | | | | | | | | |
|---|---|---|---|---|---|---|---|---|---|---|---|---|---|---|---|---|---|---|---|---|---|---|---|---|
| | Sin mando | Con mando 3 m. | | 80x42 | 100x50 | 120x58 | 140x66 | 160x74 | 180x82 | 200x90 | 220x98 | 240x106 | 260x113 | 280x119 | 300x125 | 320x131 | 340x137 | 360x143 | 380x149 | 400x155 | 425x163 | 450x170 | 475x178 | 500x185 |
| 250 | 6 | 12 | 1,00 | | | | | | | | | | | | | | | | | | | | | |
| 500 | 7 | 14 | 1,00 | | | | | | | | | | | | | | | | | | | | | |
| 1.000 | 12 | 19 | 1,50 | | | | | | | | | | | | | | | | | | | | | |
| 1.500 | 20 | 26 | 2,00 | | | | | | | | | | | | | | | | | | | | | |
| 2.000 | 22 | 29 | 2,00 | | | | | | | | | | | | | | | | | | | | | |
| 3.000 | 30 | 40 | 2,50 | | | | | | | | | | | | | | | | | | | | | |
| 4.000 | 50 | 60 | 2,50 | | | | | | | | | | | | | | | | | | | | | |
| 5.000 | 55 | 65 | 2,50 | | | | | | | | | | | | | | | | | | | | | |
| 8.000 | 89 | 98 | 3,00 | | | | | | | | | | | | | | | | | | | | | |
| 10.000 | 93 | 103 | 3,00 | | | | | | | | | | | | | | | | | | | | | |
| 15.000 | | 235 | 3,50 | | | | | | | | | | | | | | | | | | | | | |
| 20.000 | | 245 | 3,50 | | | | | | | | | | | | | | | | | | | | | |

Estos carros se pueden suministrar en dos tipos diferentes, el tipo "A", con mando por cadena y el tipo "B", sin mando o de empuje.

Las ruedas son de acero forjado montadas sobre rodamientos de bolas. Mediante las arandelas de separación es ajustable a una gran variedad de anchuras y perfiles de viga (IPN, IPE e HEB).

Todos los carros van provistos de protección contra caída e inclinación de acuerdo con la norma DIN 15018 y con las Directivas sobre Maquinaria.

**Opcional:**

• Cadena de mando de acero inoxidable y resistente al ácido.

Nota: Las poleas diferenciales y los carros no están diseñados para la elevación de personas y no deben ser utilizados con este fin.

Es la herramienta de palanca de más alta calidad en su tipo, ideal para trabajos en espacios reducidos y dentro de la gama de aparatos de bajo precio.

Está diseñado para manipular cargas en elevación y arrastre. Es ligero, robusto y resistente al desgaste, además de su cadena de alta resistencia. Su estructura de acero, la caja de engranes y la tapa son robustas y resistentes a los impactos.

El control efectivo de la carga está asegurado por un freno mecánico que la retiene en cualquier punto y la libera instantáneamente cuando hace falta. Su sencillo diseño asegura un económico mantenimiento, sin que se requieran herramientas especiales. Los ganchos están fabricados en acero de alta resistencia, provistos de cierres de seguridad pudiendo rotar 360º.

El doble mecanismo de trinquete consigue un control de la carga mejorado.

## datos técnicos

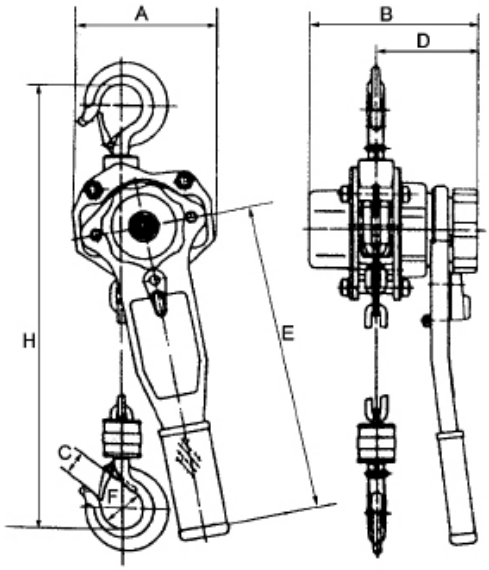


**0,75 - 1,5 - 3 TON**

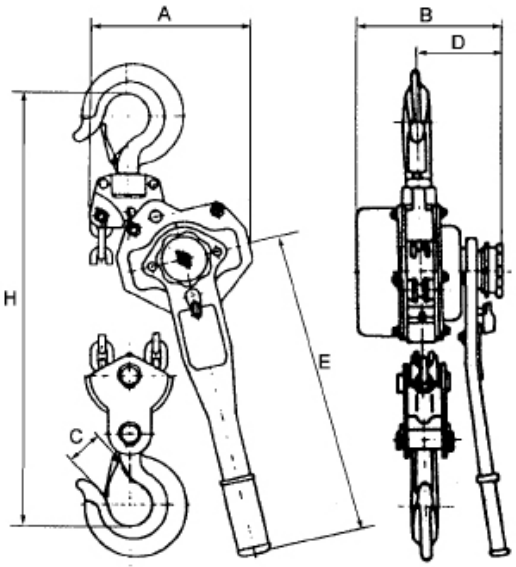


**6 TON**

| | | | | | | |
|---|---|---|---|---|---|---|
| Capacidad | | kg. | 750 | 1.500 | 3.000 | 6.000 |
| Altura estándar de elevación | | m. | 1,50 | 1,50 | 1,50 | 1,50 |
| Número de ramales | | | 1 | 1 | 1 | 2 |
| Esfuerzo máximo sobre la palanca | | kg. | 16 | 18 | 31 | 33 |
| Peso del equipo estándar | | kg. | 6,5 | 11 | 18 | 30 |
| Diámetro de la cadena | | mm. | 6 | 8 | 10 | 10 |
| Dimensiones | A | mm. | 132 | 160 | 185 | 230 |
| | B | | 150 | 174 | 200 | 200 |
| | C | | 20 | 26 | 32 | 41 |
| | D | | 93 | 103 | 112 | 112 |
| | E | | 280 | 410 | 410 | 410 |
| | F | | 36 | 41 | 48 | 63 |
| | H mínimo | | 300 | 360 | 470 | 565 |

El nuevo y mejorado PULLER es un aparato portátil, ligero de peso, manejado mediante un mango de trinquete. Las piezas fundidas de aleación de aluminio han hecho que su peso haya disminuido considerablemente, sin detrimento de su potencia ( el aparato de 3/4 de tonelada pesa solamente 6,30 kg., ) Se utiliza para mover cualquier objeto, en dirección horizontal o vertical, o hacia cualquier ángulo. En caso necesario, puede ser también utilizado en dirección ascendente o descendente. Un freno de carga automático tipo fricción sostiene la carga con seguridad en cualquier punto.

La extraña flexibilidad de la cadena soldada "CM-ALLOY" hace que este PULLER se adapte a una gran variedad de aplicaciones aumentando, por otra parte, la facilidad de su manipulación y almacenamiento.

| Carga máx. de trabajo kg. | Elevación estándar m. | Esfuerzo máx. sobre la palanca kg. | Peso neto kg. | Número de ramales | Distancia mín. entre ganchos mm. | Largo de la palanca mm. |
|---|---|---|---|---|---|---|
| 750 | 1,50 | 26 | 6,3 | 1 | 274 | 540 |
| 1.500 | 1,50 | 38 | 10,8 | 1 | 363 | 540 |
| 3.000 | 1,50 | 43 | 15,4 | 2 | 432 | 540 |
| 6.000 | 1,50 | 44 | 29,5 | 4 | 543 | 540 |

**750 Kg.**

**1.500 Kg.**

**3.000 Kg.**

**6.000 Kg.**